КСХ-Хаджидимитров ЕООД София, кв.Враждебна, ул. 3-та, 4 тел.: 02/ 943 45 34 www.obkov.com /e-mail: office@obkov.com

Система за отпадъци

MÜLLBOY STANDARD

Обикновен кош за отпадъци за комппактни кухни

OEKO UNIVERSAL

Включен допълнителен метален рафт отгоре

Поставяне в чекмедже /прави се допълнително/

КСХ-Хаджидимитров ЕООД София, кв.Враждебна, ул. 3-та, 4 тел.: 02/ 943 45 34 www.obkov.com /e-mail: office@obkov.com

MÜLLBOY STANDARD

Технически параметри

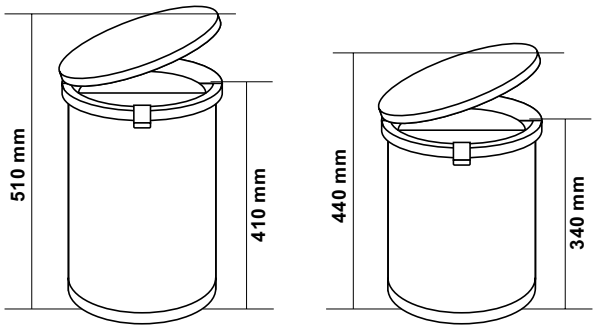

Müllboy 1 **Müllboy 2**

отличителни черти

* Класически кръгъл кош за отпадъци, захванат за вратата, въртейки се и си отваря капака, като се отвори вратата
* Съвместим с всички модули

* Лесно поставяне на торбите за отпадъци
* Besam mini рафтове са като опция - удобно решение за съхранение на почистващи препарати и малки прибори

* Лесен монтаж в шкафа
* Прост механизъм, без поддръжка
* Здрав метален контейнер, проектиран за ежедневна употреба

Mullboy Standard

Система за отпадъци за модули с врати с панти
- Включва капак, който затваря коша
- Може да се монтира отляво или отдясно в модула

Размер на плика за боклук - 35 литра
Обем: **Вид 1** = 32 литра/**Вид 2** = 26 литра
Височина на коша: **Вид 1** = 410 мм/**Вид 2** = 340 мм

Минимална монтажна ширина: 415 мм
Височина = минимална вътрешна височина

Вид	Покритие	Ширина	Дълбочина	Височина	Код	Цена
Mullboy 1	антрацит	415	340	510	525-200.0043.43	124,00
Mullboy 2	антрацит	415	340	440	525-200.0047.43	157,50

За повече информация:
https://peka.com/shop/en/abfallentsorgung/muellboy-standard/waste-bin-muellboy-standard.html

КСХ-Хаджидимитров ЕООД София, кв.Враждебна, ул. 3-та, 4 тел.: 02/ 943 45 34 www.obkov.com /e-mail: office@obkov.com

OEKO UNIVERSAL

Технически параметри

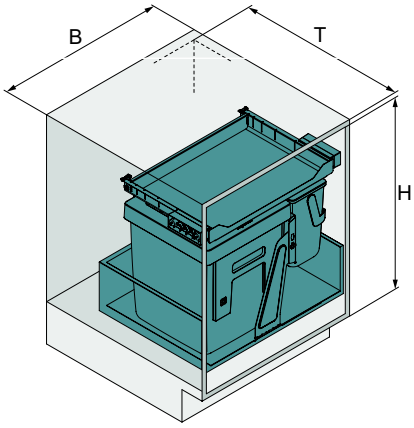

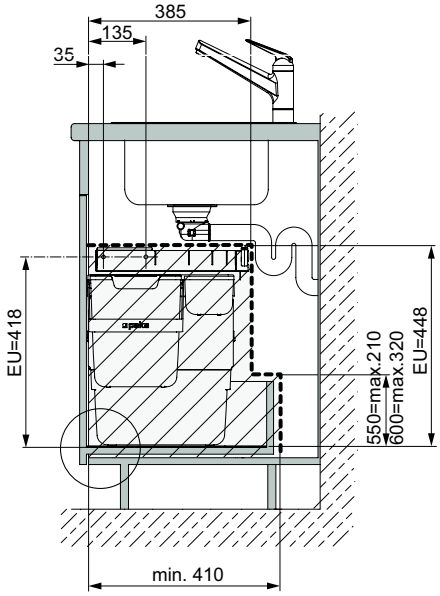

B= Габарит модул	450/500/600/900 mm
T= Вътрешна дълбочина	410 mm
H= Вътрешна височина	448/478 mm

Oeko Universal | 40+17 литра

Комплект кошове за боклук за изтеглящо чекмедже с дълб. 400 мм или повече

- реглаж във височина
- за дебелина на страницата 16 и 19 мм

Комплекта включва:
1 x 40 литров кош за боклук
1 x 17 литров допълнителен кош с капак
1 x разделител
1 x издърпващ метален рафт (включени крепежи)

Модул	Покритие	Ширина	Дълбочина	Височина	Код	Цена
600	антрацит	562-568	385	440/470	525-200.1669.43	316,00

За повече информация:
https://peka.com/shop/en/abfallentsorgung/oeko-universal/waste-system-oeko-universal-4017l-124-600.html

Опции:

Подложка с понижено приплъзване
За Oeko Universal | 40+17 литра
16 мм дебелина на страницата
код: 525-200.1683.62
цена: 27,00 лв с ДДС

Педал за система Peka Oeko за отпадъци
* Работи и с плавно затваряне
* Чекмеджето може да се отваря и с ръка
* За дебелина на дъното 16 и 19 мм
* Може да се монтира по всяко време
код: 525-200.1401.00
цена: 113,70 лв с ДДС

За повече информация:
https://peka.com/shop/en/accessories/base-mat/base-mat-oeko-universal-124-4017l-171717l-40lspider-40lbag.html
https://peka.com/shop/en/accessories/foot-pedal/foot-pedal-oeko.html